# ՄԵՏԱՂԱԿԱՆ ԲԱԶՐԻՔ Մ1:20

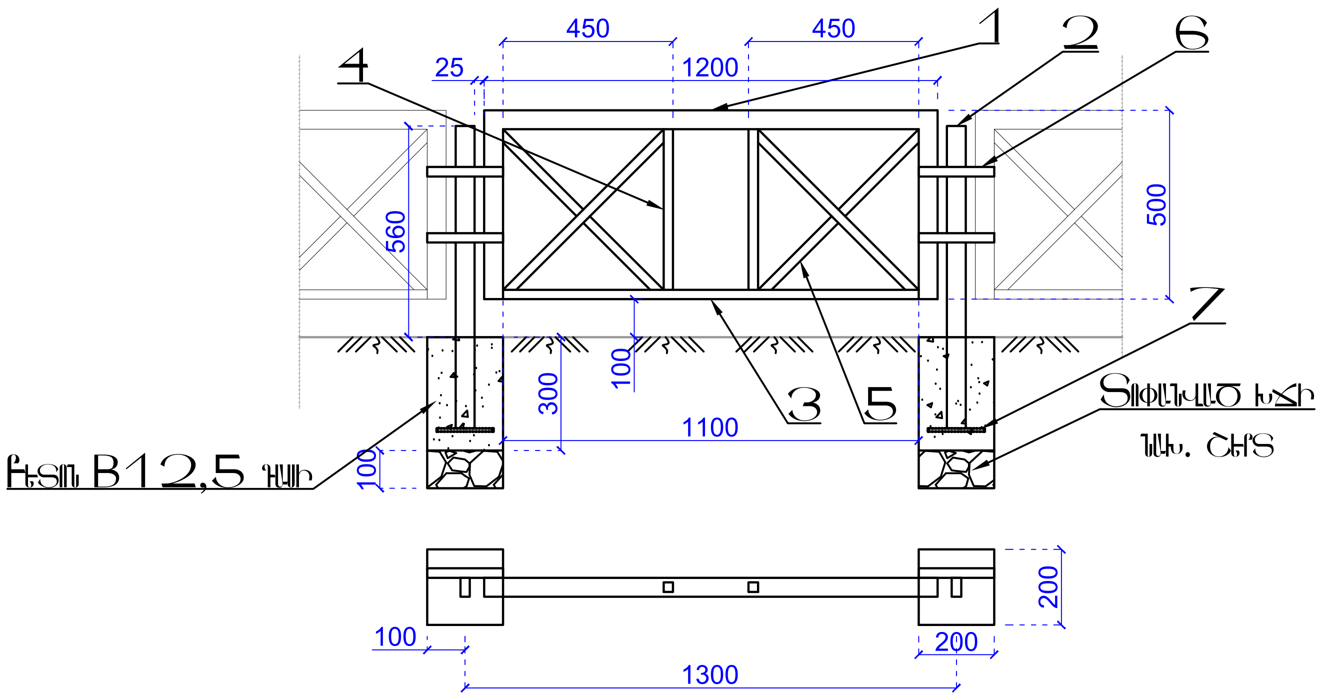


## ՄԵՏԱՂԱԿԱՆ ԲԱԶՐԻՔԻ ՊՈՂՊԱՏԻ ՄԱՍՆԱԳԻՐ ՄԵԿ ԷԼԵՄԵՆՏԻ ՀԱՄԱՐ

| ԴԻՐՔ | ՆՇԱՆԱԿՈՒՄԸ | ԱՆՎԱՆՈՒՄԸ | ՔԱՆ. ՀԱՏ | ՔԱՇԸ ԿԳ | ԸՆԴ. |
|---|---|---|---|---|---|
| 1 | ԳՕՍՏ 8645-68 | □50X25X3 (500 / 1100 / 500) L=2100 | 1 | 6.57 | 6.57 |
| 2 | ———"——— | □50X25X3 L=800 | 1 | 2.5 | 2.5 |
| 3 | ԳՕՍՏ 8369-82 | □25X25X2 L=1100 | 1 | 1.529 | 1.529 |
| 4 | ———"——— | □25X25X2 L=430 | 2 | 0.6 | 1.2 |
| 5 | ———"——— | □25X25X2 L=600 | 4 | 0.834 | 3.336 |
| 6 | ԳՕՍՏ 19903-76 | -4X25 L=200 | 2 | 0.16 | 0.32 |
| 7 | ———"——— | -8X250 L=150 | 1 | 2.352 | 2.352 |

ԲԵՏՈՆ B12,5 ԴԱՍԻ 0,012 ՄՔ, ՏՈՓԱՆՎԱԾ ԽԻՃ 0,004 ՄՔ

| | | | | | |
|---|---|---|---|---|---|
| Megametr | Ք. ԵՐԵՎԱՆ, ԿԵՆՏՐՈՆ ՎԱՐՉԱԿԱՆ ՇՐՋԱՆ, ԹՈՒՄԱՆՅԱՆ 35Ա ՇԵՆՔԻ ԲԱԿԻ ՎԵՐԱՆՈՐՈԳՄԱՆ ԱՇԽԱՏԱՆՔՆԵՐ | | Պատվեր N ԵՔ-ՊԼԱՇՋՔ 14/88 | | |
| | | ՃԱՐՏԱՐԱՊԵՏԱՇԻՆԱՐԱՐԱԿԱՆ ՄԱՍ | ՓՈՒԼ | ԹԵՐԹ | ԹԵՐԹԵՐ |
| | | | ԱՆ | ՃՇ-9 | 12 |
| ՆԱԽԱԳԾԵՑ | Ա. ՀԱՅՐԱՊԵՏՅԱՆ | ՄԵՏԱՂԱԿԱՆ ԲԱԶՐԻՔ Մ1:20 | «ՄԵԳԱՄԵՏՐ» ՍՊԸ | | |